MANGO

MACHINE ASYNCHRONE
ASYNCHRONOUS GEAR MOTOR

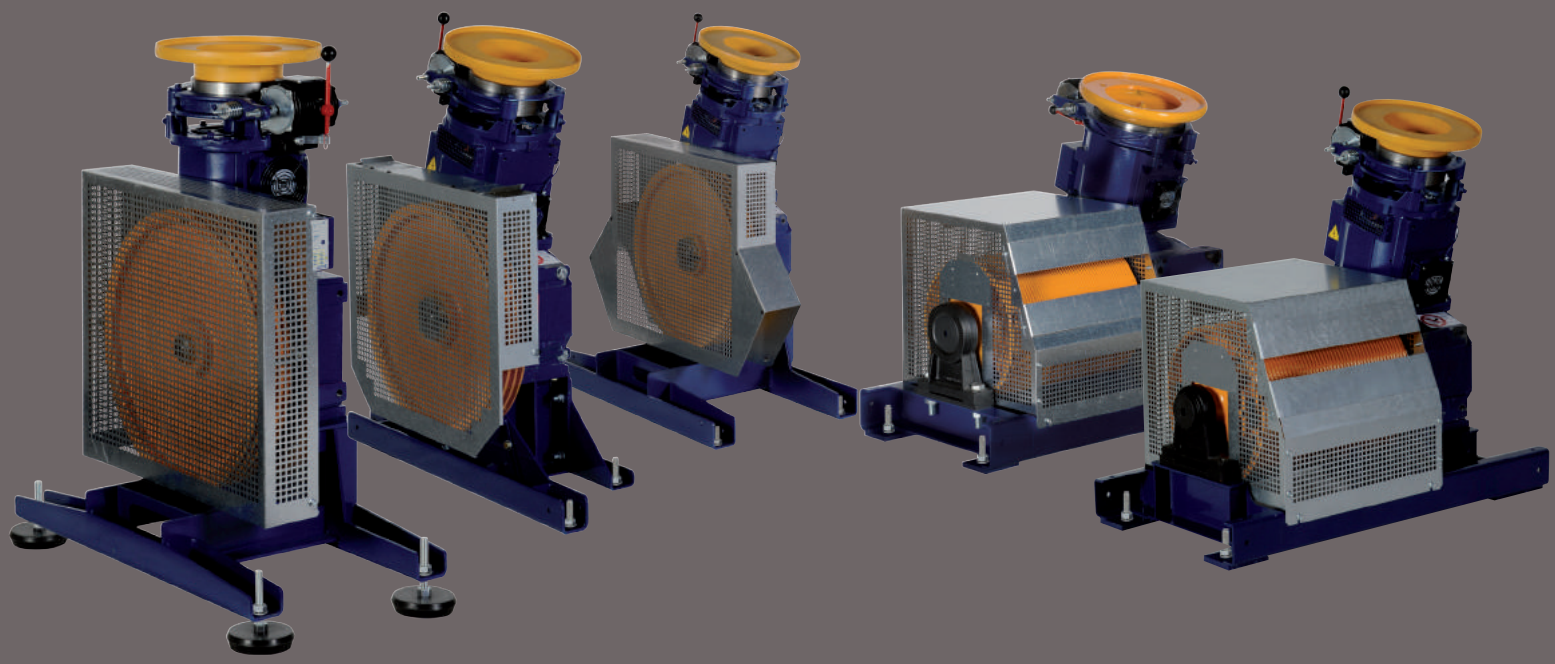

OCTÉ, DES SOLUTIONS PRÊTES-À-POSER
, READY-TO-FIT SOLUTIONS
, VITE LIVRÉES, VITE MONTÉES.
, FAST DELIVERY, FAST ASSEMBLY.

MANGO

MACHINE ASYNCHRONE - ASYNCHRONOUS GEAR MOTOR

MANGO EST CONÇUE POUR S'INTÉGRER PARFAITEMENT DANS SON ENVIRONNEMENT
CONCEPTION INGÉNIEUSE PERMETTANT UNE INSTALLATION ET UNE MAINTENANCE SIMPLES ET EFFICACES

MANGO IS DESIGNED TO INTEGRATE IT PERFECTLY INTO ITS ENVIRONMENT
INGENIOUS DESIGN ALLOWING AN INSTALLATION AND A MAINTENANCE SIMPLE AND EFFECTIVE

CONFORT ET UTILISATION

« VOTRE MACHINE EST RÉELLEMENT SILENCIEUSE »

+ Confort et précision des phases d'accélération et de ralentissement par réglage de la fréquence de l'armoire de manoeuvre
+ Rendement haute performance : qualité des matériaux du moteur (vis/couronne)
+ Nouvelle technologie de pieds d'isolation pour une absorption maximale des vibrations
+ Ventilateur thermocontrôlé avec déclenchement seulement en période de fort trafic

COMFORT AND USE

"YOUR MACHINE IS REALLY SILENT"

+ Comfort and precision of acceleration and deceleration phases by frequency adjustement of the controller
+ High performance output: materials quality of motor (screw / crown)
+ New technology of isolation feet for maximum absorption of vibrations
+ Thermo-controlled fan with trigger only in times of high traffic

SAVOIR-FAIRE

« L'ASSURANCE D'UN EXPERT DE L'ASCENSEUR »

+ OCTÉ, Équipementier ascenseur depuis 1962
+ Gamme de machines qualifiée et certifiée
  Conforme à la Directive européenne ascenseurs
  ISO 9001 - 14001
+ Plus de 3000 machines installées en France depuis 4 ans

KNOW HOW

"ASSURANCE OF A LIFT EXPERT

+ OCTÉ, lift equipment manufacturer since 1962
+ Qualified and certified range of machines
  Complies with European lift directive
  ISO 9001-14001
+ More than 3,000 gear motor installed in France for 4 years

afaq ISO 9001 ISO 14001 Quality Environnement AFNOR CERTIFICATION

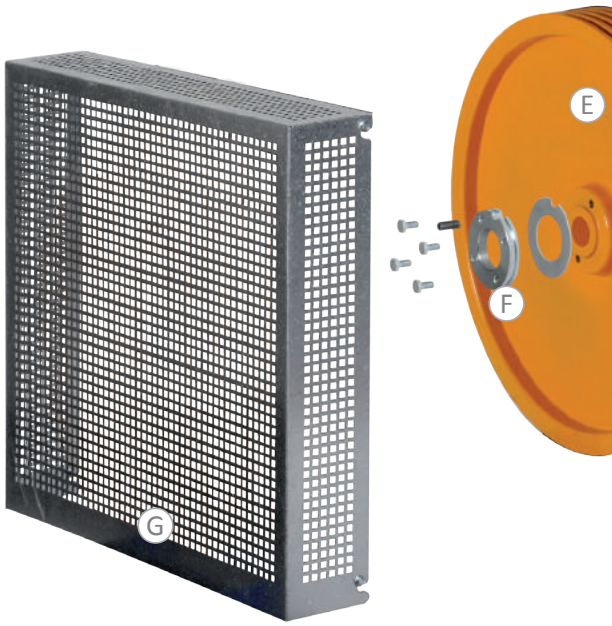

PROTECTION DE L'ENVIRONNEMENT

« MACHINE ECO-CONÇUE »*

+ Lubrification à vie : utilisation d'huile de synthèse
+ Consommation optimisée (rendement + 5 %)
+ Nombre de démarrages à l'heure : 240
+ Qualifié pour 30 000 Heures de fonctionnement, soit 40 ans

ENVIRONMENTAL PROTECTION

"ECO-DESIGNED MACHINE" *

+ lubrication for life: synthetic oil use
+ Optimal consumption (+ 5% efficiency)
+ Number of starts per hour: 240
+ Qualified for 30,000 hours of using, that to say 40 years

CONCEPT PRÊT-À-POSER

« LE TEMPS D'IMMOBILISATION DE VOTRE INSTALLATION EST OPTIMISÉ »

+ Kit complet avec notice didactique
+ Machine compacte, facile à manutentionner
+ Pas de perçage de dalle / reprise des attelages cabines / contrepoids
+ Matériel disponible sous 48 h

CONCEPT READY TO FIT

"DOWNTIME OF YOUR INSTALLTION IS OPTIMIZED"

+ Complete kit with didactite instructions
+ Compact, easy to handle
+ No drilling slab / recuperation of coupling plates / counterweight
+ Materials available within 48 hours

* Calculs réalisés selon la méthode de l'Analyse du Cycle de Vie (ISO 14040 & 44). Les consommations énergétiques ont été évaluées de manière théorique sur la base d'un ascenseur 4 niveaux, poulie 560 mm, vitesse 1 m/s, charge de 450 kg, et sur des cycles de descente de cabine vide.

* Calculations done by the method of analysis of the Life Cycle Assessment (ISO 14040 & 44). Energy consumption were evaluated theoretically on the basis of a lift 4 levels, pulley 560 mm, speed 1 m/s, load of 450 kg, and on empty car way down cycles.

EXEMPLE DE COMPOSITION
COMPOSITION EXAMPLE

KIT MACHINE MANGO 400 MACHINERIE HAUTE
POUR CHARGE UTILE JUSQU'À 400 KG

MANGO 400 MACHINE KIT MACHINERY LOCATED ABOVE
FOR DUTY LOAD UP TO 400 KG

- (A) Motoréducteur
  Gear motor
- (B) Châssis
  Frame
- (C) Pieds réglables
  Adjustable frame isolation feet
- (D) Flasque arrière
  Back side
- (E) Poulie
  Sheave
- (F) Ensemble de serrage poulie
  Sheave tightening set
- (G) Flasque avant
  Front side

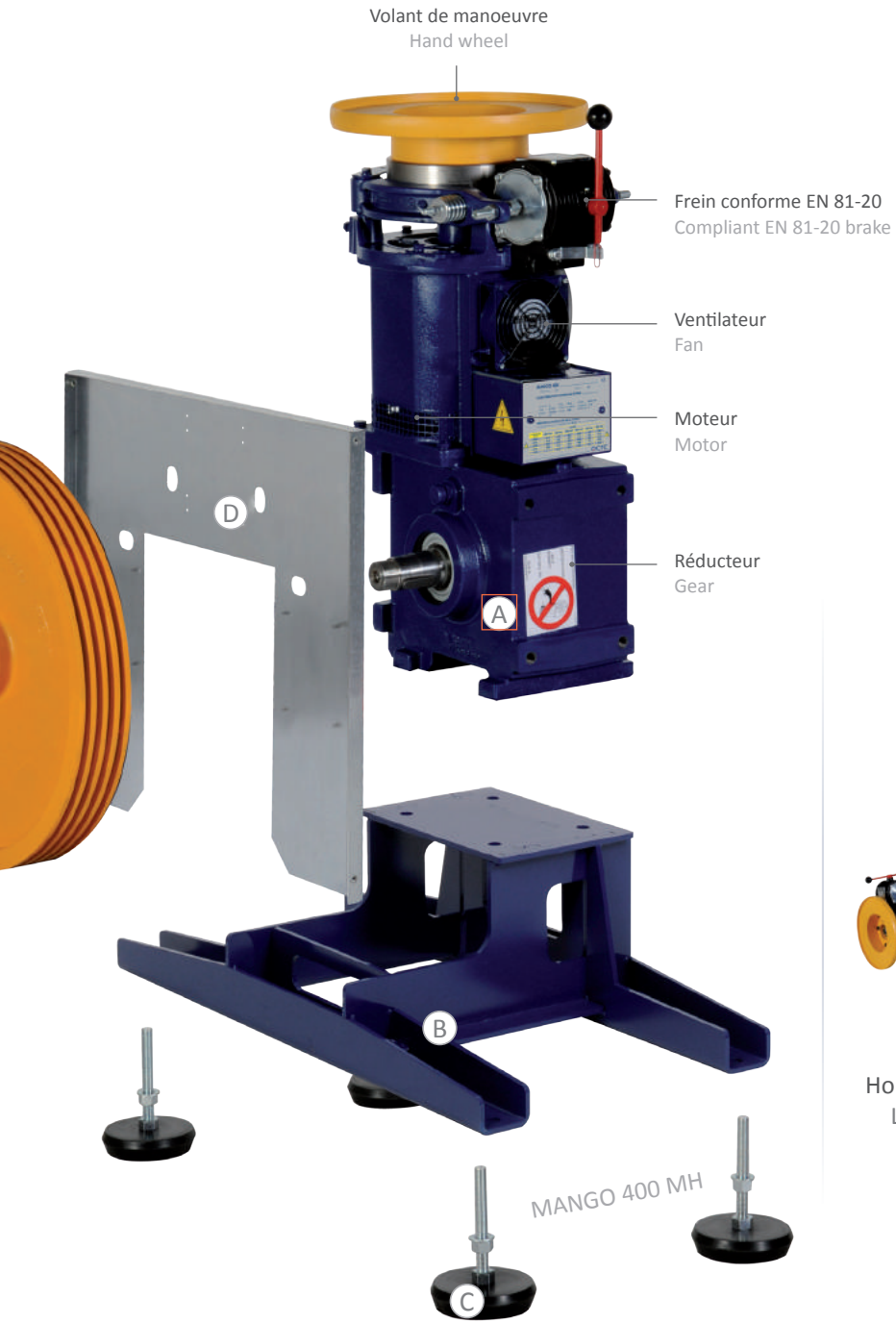

POSITIONS D'INSTALLATION
INSTALLATION POSITIONS

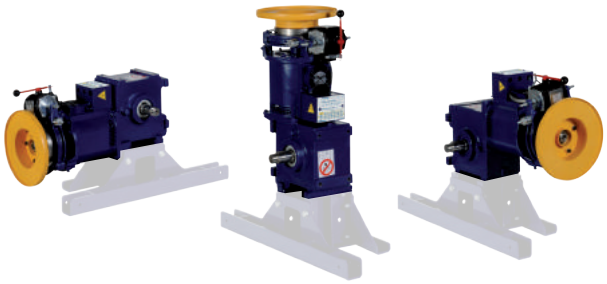

Horizontale gauche
Left horizontal

Verticale
Vertical

Horizontale droite
Right horizontal

FABRICATION
MANUFACTURING

Moteur, réducteur et poulie
Motor, gear and pulley

Châssis et capotage
Frame and sheave protection

DIAMÈTRE DES POULIES / TAMBOUR
PULLEYS DIAMETER / DRUM

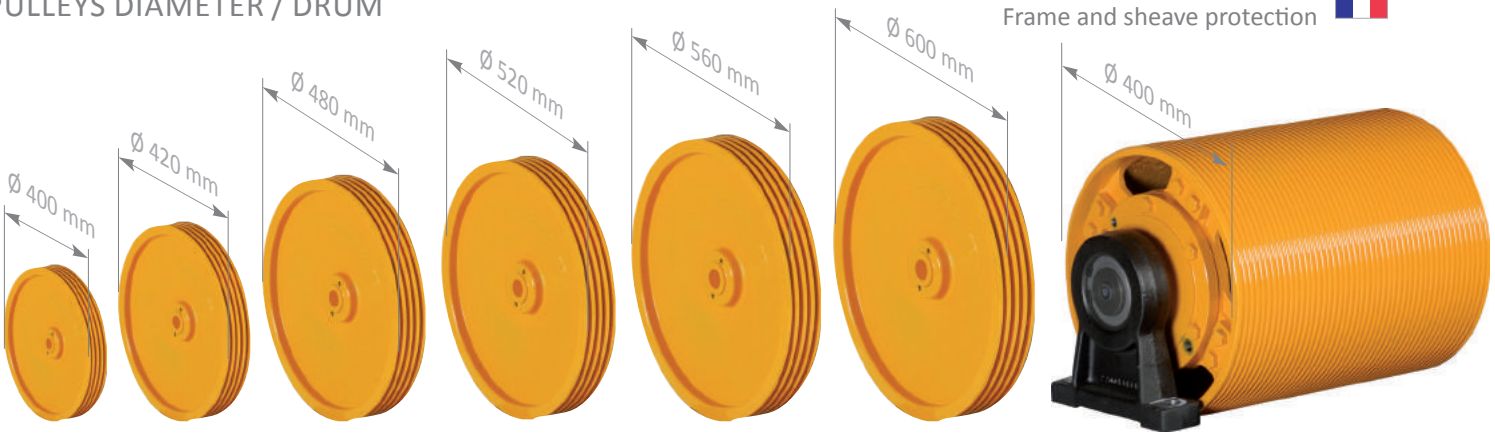

2016 - DOCUMENT NON CONTRACTUEL / 2016 - NON CONTRACTUAL DOCUMENT

CONFIGURATIONS

	Adhérence Adherence			Tambour Drum	
	Charge utile Duty load			Charge soulevée Load lifted	
	Jusqu'à 375 kg Until	Jusqu'à 400 kg Until	Jusqu'à 630 kg Until	Jusqu'à 650 kg Until	Jusqu'à 950 kg Until
Vitesse nominale (m/s) Rated speed (m/s)	**MANGO 400**		**MANGO 630**	**MANGO 650**	**MANGO 950**
0,63	•	•	-	•	•
0,70	•	•	-	-	-
0,80	•	•	•	-	-
0,90	•	•	•	-	-
1,00	-	•	-	-	-

CARACTÉRISTIQUES
CHARACTERISTICS

	MANGO 400	MANGO 630	MANGO 950
Dimensions (mm) Dimension (mm)	490 x 410 x 785	480 x 405 x 915	620 x 470 x 860
Poids (kg) Weight (kg)	145	177	257
Tension Triphasée 400 V Three-phase supply 400 V	•	•	•
Fréquence 50 Hz Frequency 50 Hz	•	•	•
Vitesse (tr/min) Speed (rpm)	1443	1440	1435
240 démarrages/heure 240 starts/hour	•	•	•
Frein (48 ou 110 VCC) Brake (48 or 110 VDC)	•	•	•
Rapport réducteur Reduction	1/37	1/45	1/49