# KIT DE SUBSTITUTION SERRURE SIMPLE VERROUILLAGE

## SERRURE HE1 - HE2 / PORTE TEP

## RECONNAISSANCE SERRURE EXISTANTE

porte type oculus

vantail

2 vis de fixation

vantail en relief

serrure

ex : serrure droite sur porte TPE

## COTES DU VANTAIL ET DU MONTANT

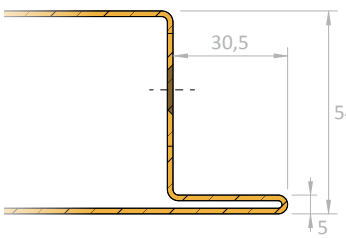


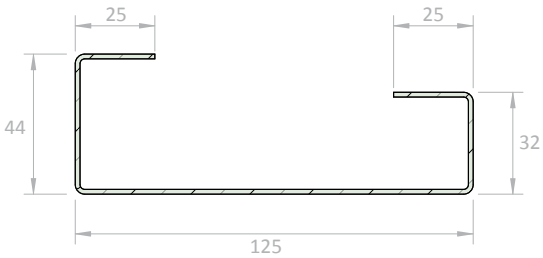


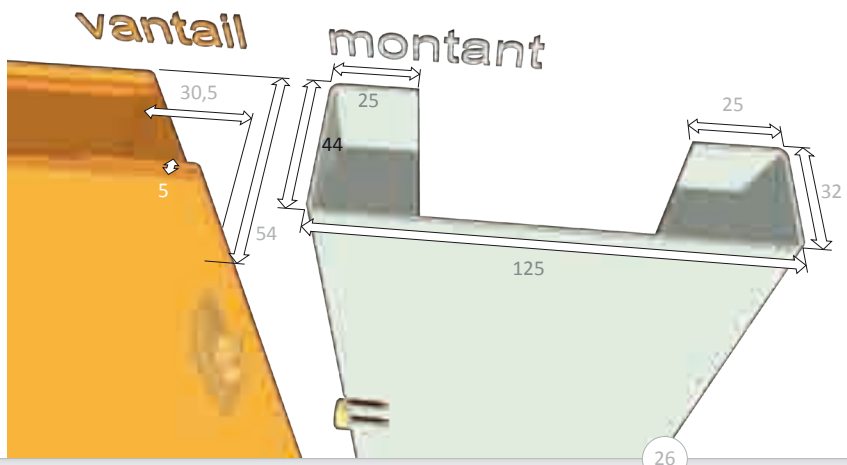


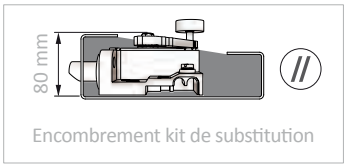

Encombrement kit de substitution

Document non contractuel sous réserve de modifications

# KIT DE SUBSTITUTION SERRURE SIMPLE VERROUILLAGE

## SERRURE HE1 - HE2 / PORTE TEP

### COMPOSITION

- (A) Contact à arrachement
- (B) Butées caoutchouc noir (x2)
- (C) Shunt H = 21 mm
- (D) Bouchon et rondelles ajustables
- (E) Embases et colliers (x5)
- (F) Cale de support de serrure
- (G) Galet Ø 42 mm, axe longueur 60 mm
- (H) Serrure DLF1
- (I) Gâche rénovation
  visserie fournie (zinguée et de classe 8.8)
- (J) Support de shunt
- (K) Support de contact
- (L) Déflecteur
- (M) Support de serrure
- (N) Cale de support de serrure

| Déverrouillage parallèle | | |
|---|---|---|
| **Sens** | **Pêne** | Code article |
| Gauche | Biseauté | **SEAK000130** |
| Gauche | Carré | **SEAK000131** |
| Droit | Biseauté | **SEAK000132** |
| Droit | Carré | **SEAK000133** |

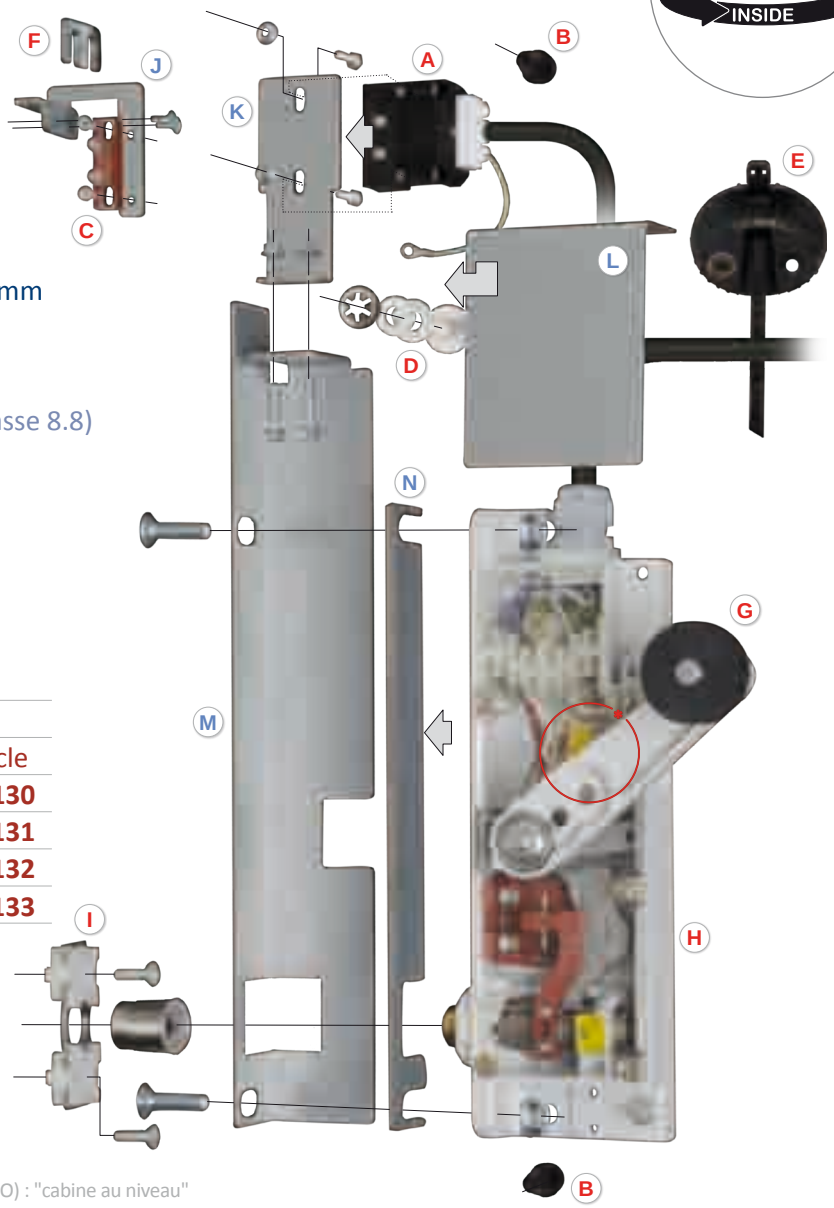


serrure DLF1 gauche pêne biseauté

* 9/01 : contact de présence normalement ouvert (NO) : "cabine au niveau"

# KIT D'INSTALLATION (POUR KIT DE SUBSTITUTION)

Code article : **SEXK000130**

- (O) gabarit de perçage droit et gauche
  - fixation de la serrure
  - passage du pêne et de la butée caoutchouc
- (P) gabarit de perçage contact droit et gauche
  - fixation du contact externe.
- (Q) gabarit de perçage du shunt droit et gauche
  - fixation du shunt
- (R) outil de vissage pour gâche rénovation
- (S) outil de montage pour gâche rénovation
- (T) "frein filet" : fort

NB : le kit d'installation sera utilisé pour tous les kits de substitution, aux différents étages et au "niveau bas".

Document non contractuel sous réserve de modifications