# DL(F)2-W

*Universalgerät für zweiflügelige Türen, Schutzart IP54*
*universal device for double-leaf doors, level of protection IP54*

*dargestellt / shown:*
***DLF2-W - L - X15 - CHR (u) .10***

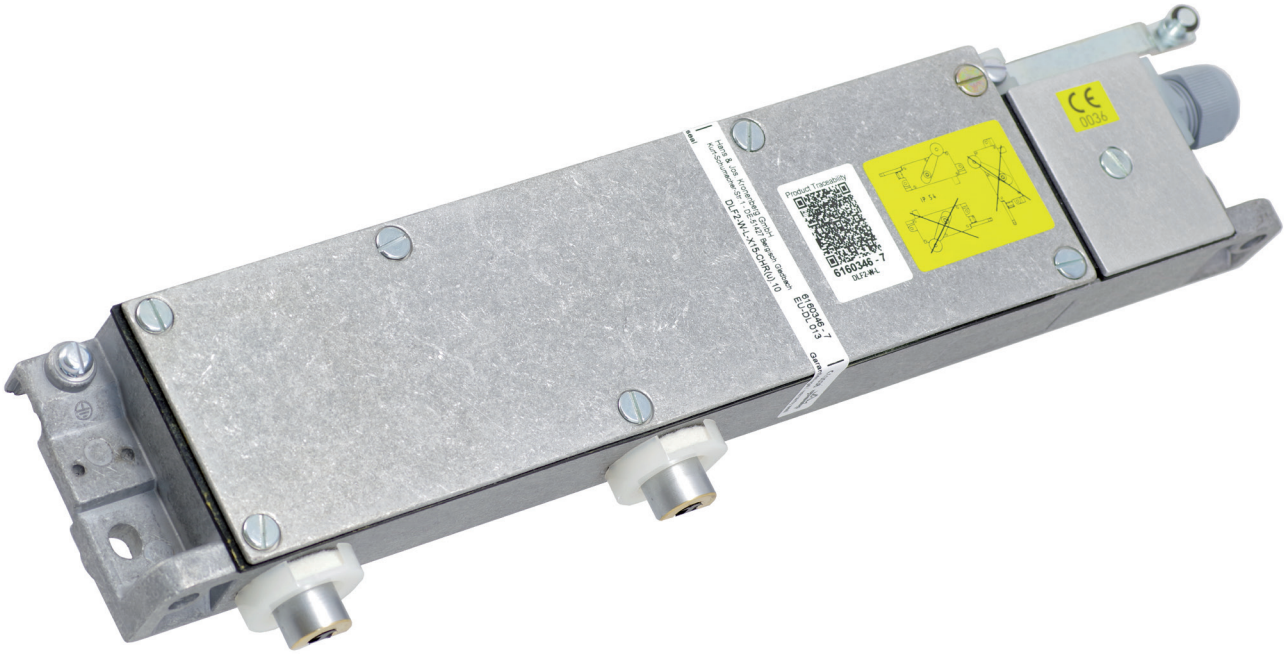

## *Merkmale*

**Allgemein:**

- **Metallgehäuse** mit hoher Stabilität
- **geräuscharm** durch Aufsetzpuffer in beiden Richtungen
- **wartungsfrei** durch **Dauerschmierung** mit hochwertigen Schmierstoffen (bis zu -30 °C)
- geölter **Filzring** am Riegelbolzen zur Schmierung sowie zur Abdichtung gegen Schmutz und Staub (bei X-Maß ≥ 10 mm)
- zwangsläufige **Fehlschließsicherung** beim DLF2 für den Einsatz in Personenaufzügen
- Kontakte mit **massiver Feinsilberauflage** für eine zuverlässige Funktion, auch bei niedrigen Spannungen und Strömen
- **Hilfsschalter** als Öffner und/oder Schließer mit zwei galvanisch getrennten Kontakten möglich
- umfangreiches Zubehörprogramm

**Besonderheiten:**

- **Wasserschutz (IP54)** bei horizontaler Einbaulage
- für **doppelflügelige** Türen mit zwei Riegelbolzen zum Einbau in den Türkämpfer
- **Metalldeckel** mit Gummidichtung statt Klarsichtdeckel
- **verchromte Riegelbolzen** für besseren Oxidationsschutz
- **Klemmenblock** mit allen elektrischen Anschlüssen
- Anschluss für **Bowdenzug** oder Seilzug zur Betätigung oder Entriegelung verfügbar, z. B.
  Anwendungsfall 1: Entriegelung von der Schachtgrubenleiter (< 1,80 m nach EN 81-20)
  Anwendungsfall 2: versetzter Notentriegelungsdreikant (< 2 m nach EN 81-20)
  Anwendungsfall 3: Betätigung über Bowdenzug als Alternative zur Zugstange

## *features*

**general:**

- **metal housing** with high stability
- **silent** due to buffers in both directions
- **maintenance-free** by **permanent lubrication** with high quality lubricants (up to -30 °C)
- oiled **felt ring** at latch bolt for lubrication as well as for sealing against dirt and dust (at X-dimension ≥ 10 mm)
- constrained **faulty closure** at DLF2 for use in passenger lifts
- contacts with **solid fine silver plating** for a reliable function even at low voltages and currents
- **auxiliary switch** as normally closed and/or normally open contact with two galvanically isolated contacts possible
- extensive range of accessories

**special features:**

- **water protection (IP54)** at horizontal installation position
- for **double-leaf** doors with two latch bolts for installation in the door post
- **metal cover** with rubber seal instead of transparent cover
- **chromed latch bolt** for better oxidation protection
- **terminal block** with all electrical connections
- connection for **bowden cable** or cable pull for actuation for unlocking available, e.g.
  application 1: unlocking from the pit ladder (< 1.80 m according to EN 81-20)
  application 2: offset emergency release triangle (< 2 m according to EN 81-20)
  application 3: actuation by bowden cable as alternative to pull rod

## *Bestellangaben / order information codes:*

**DLF2-W** - L - **X**... - **CHR (u)** .10 .2 .9/01 .-30°

**Grundgerät** / basic type:

**DLF2-W** mit Fehlschließsicherung, Schutzart IP54, horizontale Gebrauchslage
with faulty closure device, level of protection IP54, horizontal customary position

DL2-W ohne Fehlschließsicherung, Schutzart IP54, horizontale Gebrauchslage
without faulty closure device, level of protection IP54, horizontal customary position

**Ausführung** / operating direction:

R Rechtsausführung
right-hand operation

L Linksausführung
left-hand operation

**Bolzenlänge** / length of latch bolt:

**X...** Maß zwischen Türverriegelung und Türkante [X ≥ 5 mm bis 90 mm*)]
dimension between door interlock and door edge [X ≥ 5 mm to 90 mm*)]

**Riegelbolzenmaterial** / latch bolt material:

**CHR** Messing verchromt
chromed brass

V2A Edelstahl / stainless steel

**Ausführung des Riegelbolzens** / version of latch bolt:

**(u)** Anschrägung unten (bodenseitig)
bevel below (base side)

(o) Anschrägung oben (deckelseitig)
bevel above (cover side)

(i+a) Anschrägung innen und außen
bevel inside and outside

(ANS0) keine Anschrägung bei DL / without bevel at DL

(ANS...) Sonderanschrägung bei DL / special bevel at DL

**Sonderausführung** / special version:

.-30° für den Einsatz bei Temperaturen bis -30 °C
for use at temperatures up to -30 °C

**Hilfsschalter** / auxiliary switch:

.9/01 Kontakt bei entriegelter Tür geschlossen
contact at unlocked door closed

.9/02 2 Kontakte bei entriegelter Tür geschlossen
2 contacts at unlocked door closed

.9/11 1 Kontakt bei entriegelter Tür geschlossen, 1 Kontakt bei entriegelter Tür offen
1 contact at unlocked door closed, 1 contact at unlocked door open

**Notentriegelung** / emergency release:

**ohne Angabe** bodenseitig (stets vorhanden)
**without specification** base side (always existing)

.2 indirekt bodenseitig, ohne Überwachung
indirect base side, without monitoring

.5 bodenseitig und Anschluss für externe Notentriegelung über Seilzug oder Handbetätigung
base side and connection for external emergency release by pull rope or manual operation

.14 bodenseitig und Anschluss für externe Notentriegelung über Bowdenzug
base side and connection for external emergency release by bowden cable

**Betätigungsart** / kind of actuation:

.10 über Zugstange / by pull rod

.14 über Bowdenzug / by bowden cable

*) *weitere auf Anfrage / others on request*

***fett** gekennzeichnete Parameter sind standardmäßig vorhanden / parameters marked in **bold** print are available as standard*

## *Technische Daten:*

| | | | | | | |
|---|---|---|---|---|---|---|
| **Normen** | EN 81-20, EN 81-50, EN 60947-5-1 | | | | | |
| **Zulassungen** | Baumusterprüfbescheinigung<br>EU-DL 013 (DLF2-W) und EU-DL 015 (DL2-W) | | | | | |
| **Schaltleistung:** | Ui = 250 V | Ith = 10 A | Uimp = 4 kV | | | |
| Sperrmittelschalter | AC-15: | Ue = 230 V | Ie = 2 A | DC-13: | Ue = 200 V | Ie = 2 A |
| Hilfsschalter .9/... | AC-15: | Ue = 230 V | Ie = 2 A | DC-13: | Ue = 200 V | Ie = 0,5 A |
| **Kurzschlussfestigkeit** | T 10 A | F 16 A | | | | |
| **Kontaktwerkstoff** | Feinsilber | | | | | |
| **Betätigung:** | | | | | | |
| Betätigungskraft (typisch) | 65 N an der Zugstange | 29 N am Rollenhebel<br>(mit Einfachlagerbock E bei 35 mm Hub) | | | | |
| max. Kraft im Ruhezustand | 6 N an der Zugstange | | | | | |
| **Anschluss** | über Schraubklemme max. 2,5 mm²<br>Kabeleinführung M25x1,5 mit Kabelverschraubung | | | | | |
| **Schutzart** | IP54 | | | | | |
| **Umgebungstemperatur** | -10 °C bis +65 °C (Sonderausführung bis -30 °C) | | | | | |
| **Gewicht** | 1320 g bis 1700 g (je nach Ausführung) | | | | | |

## *technical data:*

| | | | | | | |
|---|---|---|---|---|---|---|
| **norms** | EN 81-20, EN 81-50, EN 60947-5-1 | | | | | |
| **certificates** | type approval certificate<br>EU-DL 013 (DLF2-W) and EU-DL 015 (DL2-W) | | | | | |
| **switching capacity:** | Ui = 250 V | Ith = 10 A | Uimp = 4 kV | | | |
| switch for locking mechanism | AC-15: | Ue = 230 V | Ie = 2 A | DC-13: | Ue = 200 V | Ie = 2 A |
| auxiliary switch .9/... | AC-15: | Ue = 230 V | Ie = 2 A | DC-13: | Ue = 200 V | Ie = 0.5 A |
| **short-circuit capacity** | T 10 A | F 16 A | | | | |
| **contact material** | fine silver | | | | | |
| **actuation:** | | | | | | |
| actuation force (typical) | 65 N at the pull rod | 29 N at the roller lever<br>(with single bearing block E at 35 mm stroke) | | | | |
| max. force in non-operating state | 6 N at the pull rod | | | | | |
| **connection** | by screw terminal max. 2.5 mm²<br>cable entry M25x1.5 with cable entry | | | | | |
| **level of protection** | IP54 | | | | | |
| **ambient air temperature** | -10 °C up to +65 °C (special version up to -30 °C) | | | | | |
| **weight** | 1320 g to 1700 g (according to version) | | | | | |

## *Geräteabmessungen / device dimensions:*

*dargestellt / shown:*
***DLF2-W - R - X20 - CHR (u) .10***

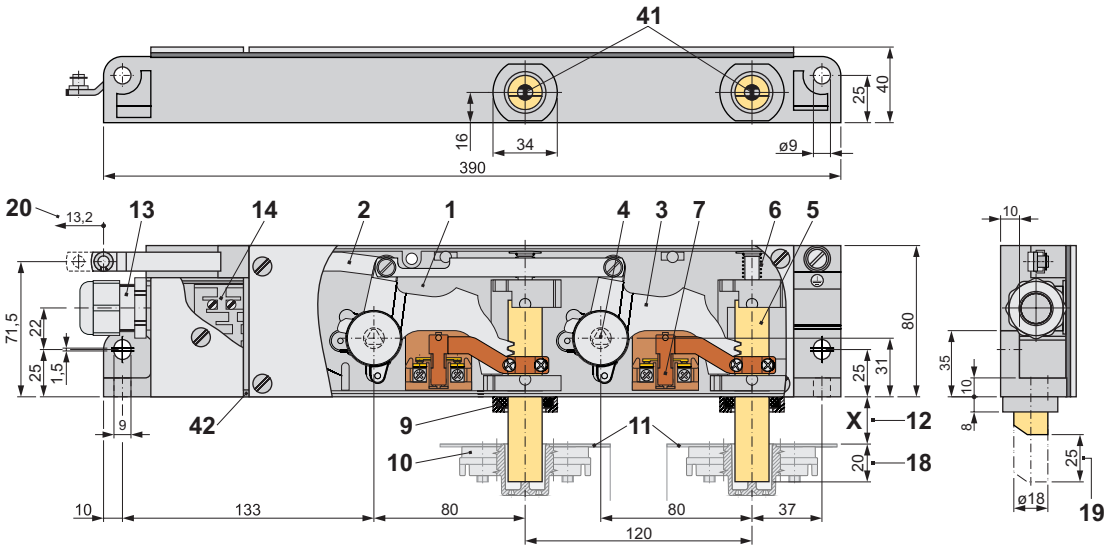


| | | | |
|---|---|---|---|
| 1 | Gehäuse | 1 | housing |
| 2 | Zugstange | 2 | pull rod |
| 3 | Zahnhebel | 3 | tooth lever |
| 4 | Zahnhebelachse mit Dreikant (bodenseitig) | 4 | tooth lever axis with triangle (base side) |
| 5 | Riegelbolzen (Sperrmittel) | 5 | latch bolt (locking mechanism) |
| 6 | Rückdruckfeder | 6 | return spring |
| 7 | Sperrmittelschalter | 7 | switch for locking mechanism |
| 8 | Hilfsschalter (optional) | 8 | auxiliary switch (as option) |
| 9 | geölter Filzring mit Halter (ab X ≥ 10 mm) | 9 | oiled felt ring with holder (from X ≥ 10 mm) |
| 10 | Riegelbüchse (entfällt bei DL2-W) | 10 | latch plate (does not apply at DL2-W) |
| 11 | Türblatt / Türkante | 11 | door leaf / door edge |
| 12 | X-Maß nach Kundenvorgabe | 12 | X-dimension according to customer specification |
| 13 | Kabeleinführung | 13 | cable entry |
| 14 | Anschlussklemmen | 14 | connecting terminals |
| 18 | Eintauchtiefe des Riegelbolzens in die Riegelbüchse (Nennmaß) | 18 | immersion depth of the latch bolt into the latch plate (nominal dimension) |
| 19 | Bolzenhub | 19 | bolt stroke |
| 20 | Betätigungsweg | 20 | actuating travel |
| 41 | Fehlschließsicherung (entfällt bei DL2-W) | 41 | faulty closure device (does not apply at DL2-W) |
| 42 | Ablauföffnung | 42 | drain opening |

## *Gebrauchslagen / customary positions:*

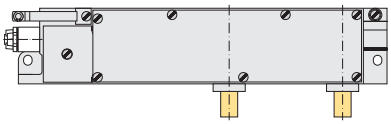

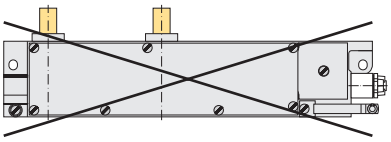

## *Ausführung / operating direction:*

***- L***
*linke Ausführung / left version*

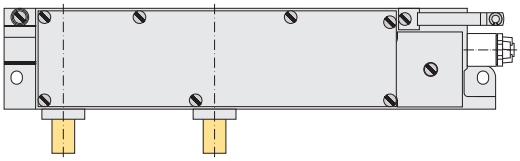

***- R***
*rechte Ausführung / right version*

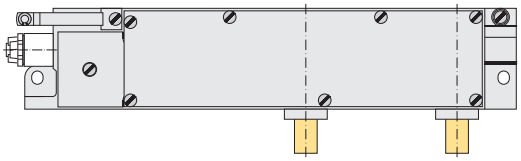

## *Standardzubehör / standard accessories:*

| | |
|---|---|
| **BE** | 2 Riegelbüchsen bei DLF2-W / 2 latch plates at DLF2-W |

*Weiteres Zubehör finden Sie im Kapitel „Zubehör für Türverriegelungen".*
*Please find further accessories in the chapter "accessories for door interlocks".*

## *Ausführungen des Riegelbolzens / versions of the latch bolt:*

***Art der Riegelbolzenanschrägung / kind of the latch bolt bevel***

*Die Anschrägung ermöglicht das Schließen der Türe bei abgefallenem Riegelbolzen.*
*The bevel allows the closing of the door at dropped latch bolt.*

***(u), (o), (i), (a)***
*Standardanschrägung bei DLF2-W*
*standard bevel at DLF2-W*

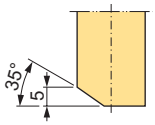


***(u), (o), (i), (a)***
*Standardanschrägung bei DL2-W ab X ≥ 10 mm*
*standard bevel at DL2-W from X ≥ 10 mm*

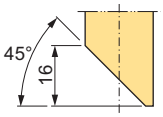


***(ANS0)***
*keine Anschrägung bei DL2-W ab X ≤ 10 mm*
*without bevel at DL2-W from X ≤ 10 mm*

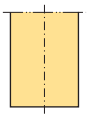

***(ANS...)***
*Sonderanschrägungen bei DL2-W / special bevels at DL2-W*

***(ANS1/u), (ANS1/o), (ANS1/i), (ANS1/a)***
*ab X ≥ 14 mm / from X ≥ 14 mm*

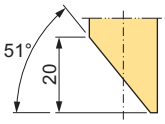


***(ANS2)***

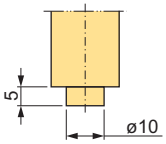


***(ANS4/u), (ANS4/o), (ANS4/i), (ANS4/a)***
*ab X ≥ 5 mm / from X ≥ 5 mm*

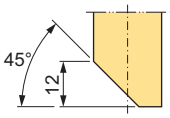


***Lage der Riegelbolzenanschrägung (Prinzipdarstellung) / position of the latch bolt bevel (basic principle)***

***(u)***
*Anschrägung unten (bodenseitig) für Drehtüren*
*bevel below (base side) for swing doors*

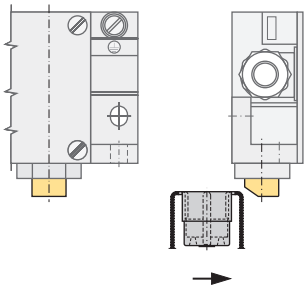

***(o)***
*Anschrägung oben (deckelseitig) für Drehtüren*
*bevel above (cover side) for swing doors*

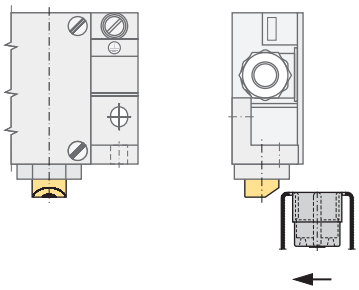

***(i + a)***
*Anschrägung innen + außen für Schiebetüren*
*bevel inside + outside for sliding doors*

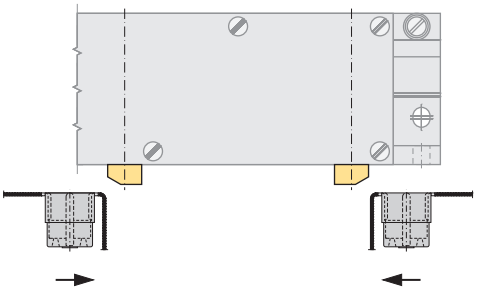

## *Betätigungsart / kind of actuation:*

***.10***
*Betätigung über Zugstange / actuation by pull rod*

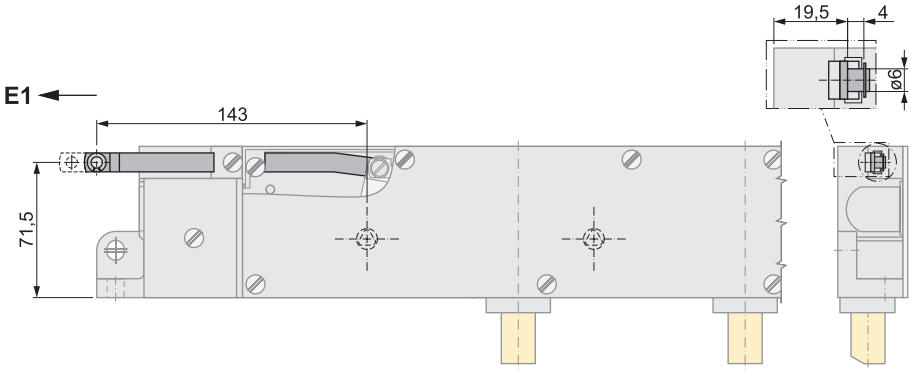


***.14***
*Betätigung über Bowdenzug / actuation by bowden cable*

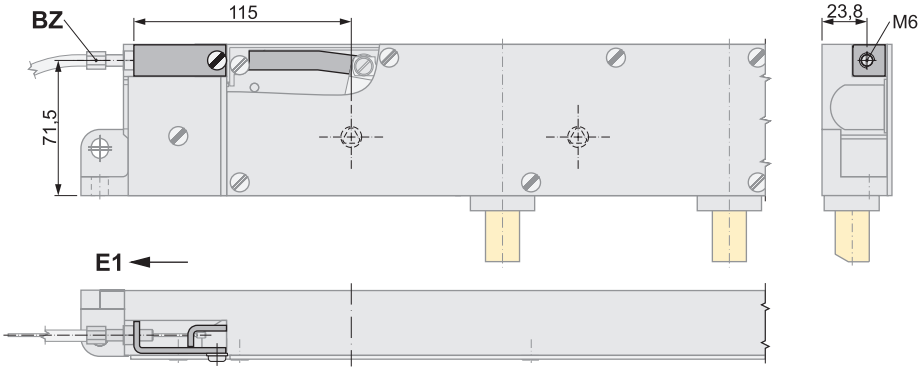


**BZ** *Bowdenzug BZ-...*
*(Zubehör - bitte separat bestellen)*
*bowden cable BZ-...*
*(accessories - please order separately)*

**E1** *Entriegelungsrichtung / unlocking direction*

## *Notentriegelung / emergency release:*

***ohne Angabe*** / *without specification*
*Notentriegelung bodenseitig an den Zahnhebelachsen / emergency release base side at the tooth lever axis*

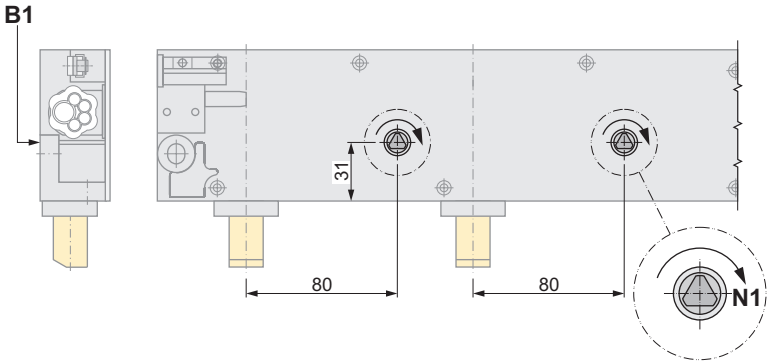


***.2***
*Notentriegelung indirekt bodenseitig mit Hebelübersetzung / emergency release indirect base side with lever ratio*

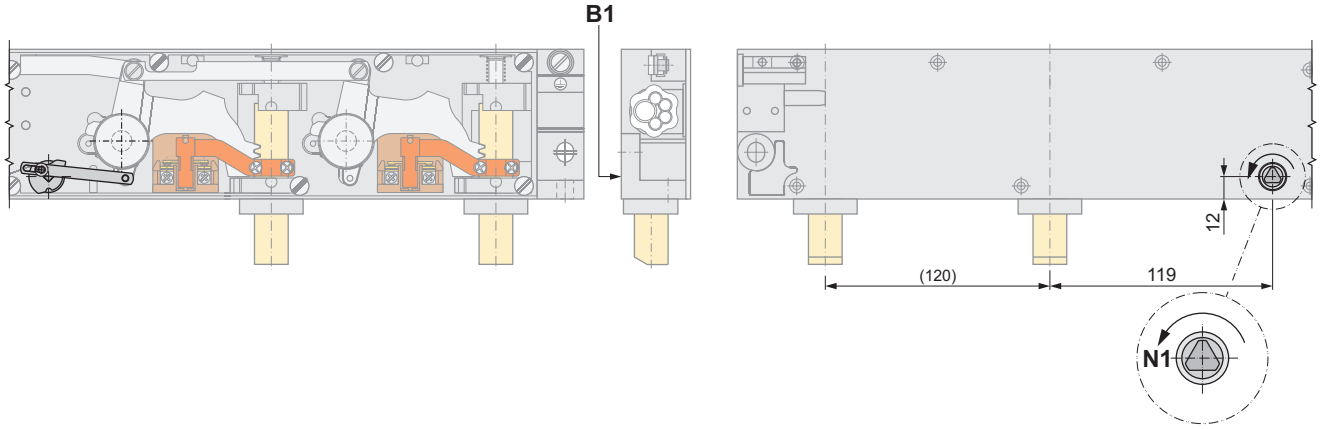


***.5***
*Notentriegelung bodenseitig und Anschluss für externe Notentriegelung über Seilzug oder Handbetätigung*
*emergency release base side and connection for external emergency release by pull rope or manual operation*

***.5** in Kombination mit Betätigung **.10** (über Zugstange)*
***.5** in combination with actuation **.10** (by pull rod)*

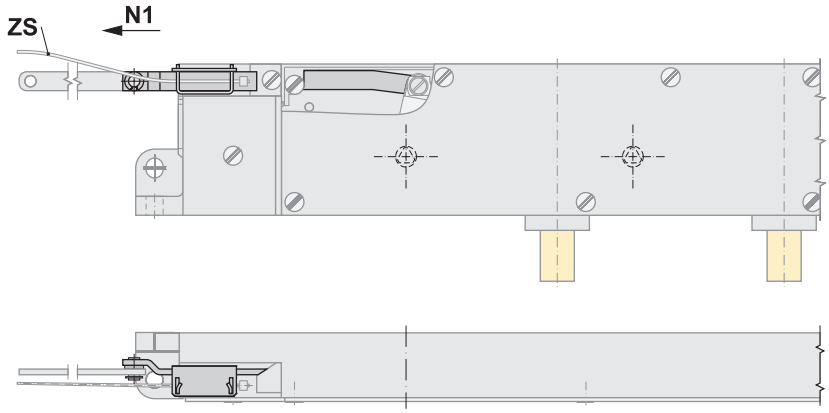


**B1** *bodenseitig / base side*

**N1** *Entriegelungsrichtung der Notentriegelung*
*unlocking direction emergency release*

**ZS** *Zugseil ZS-... (Zubehör - bitte separat bestellen)*
*pull rope ZS-... (accessories - please order separately)*